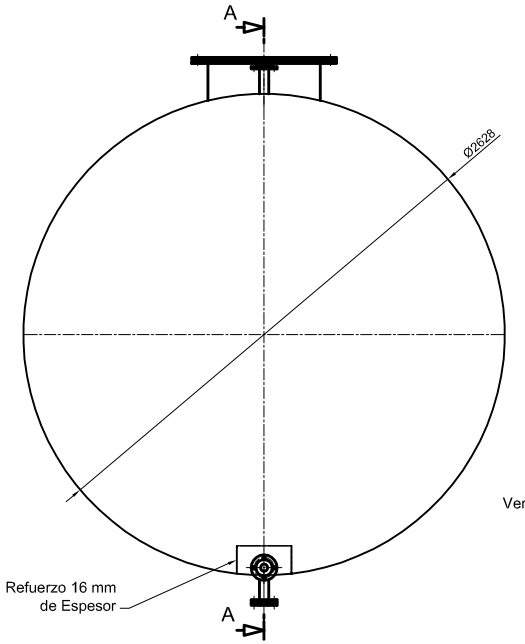

VISTA DE FRENTE

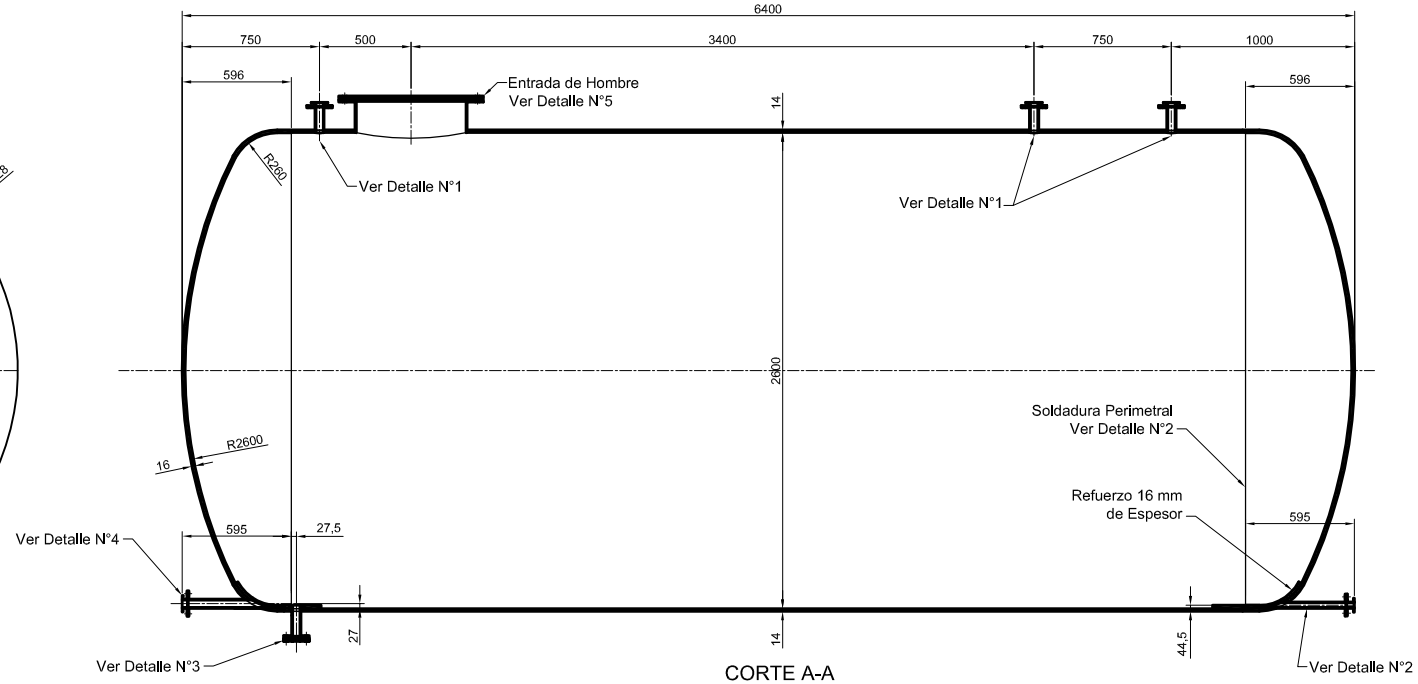

CORTE A-A

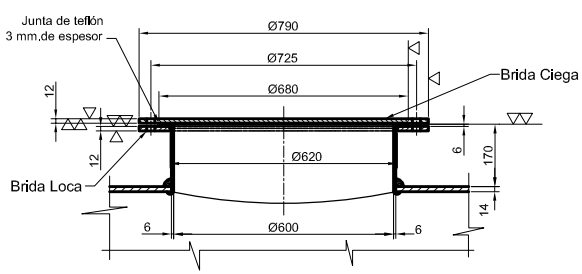

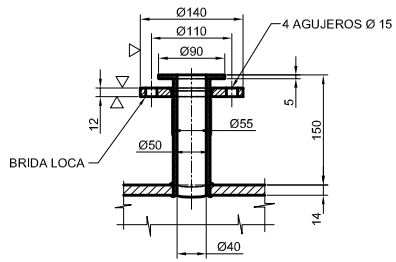

DETALLE N°1

ESCALA 1:5

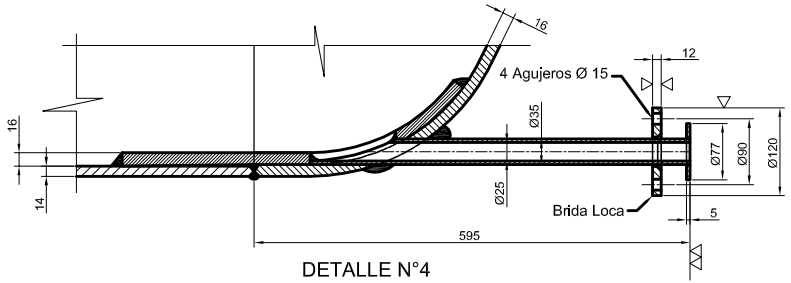

DETALLE N°4

ESCALA 1:5

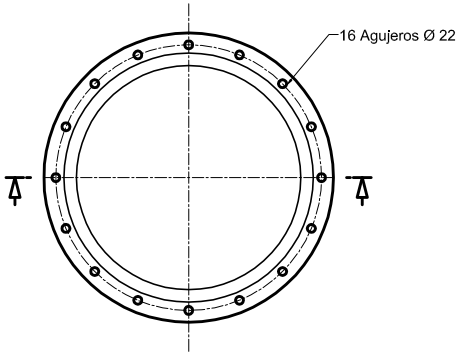

DETALLE N°5

ESCALA 1:10

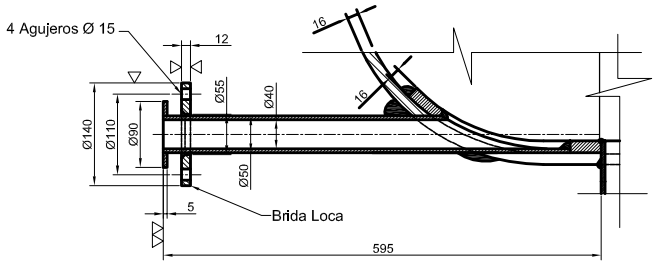

DETALLE N°4

ESCALA 1:5

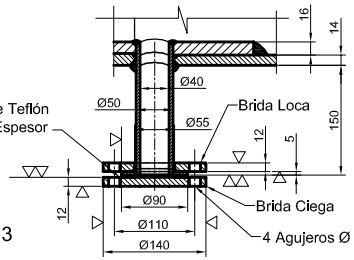

DETALLE N°3

ESCALA 1:5

NOTA: Las soldaduras serán sin poros y pulidas.El tanque se construirá con la menor cantidad posible de chapas , para evitar soldaduras.

	FECHA	FIRMA	FABRICA MILITAR DE POLVORAS Y EXPLOSIVOS VILLA MARIA
Dib.	15-07-81	L.A.S	
Rev.		J.C.V	
V°B°			
ESCALAS 1 : 20	DENOMINACION: TANQUE PARA ACIDO NITRICO CONCENTRADO		PLANO N° ST.4194-C1
	MATERIAL: ALUMINIO 99,80 % DE PUREZA (IRAM 1080) BRIDAS ACERO INOXIDABLE AISI 304		SUSTITUYE AL: ST.1524 / 3135 C